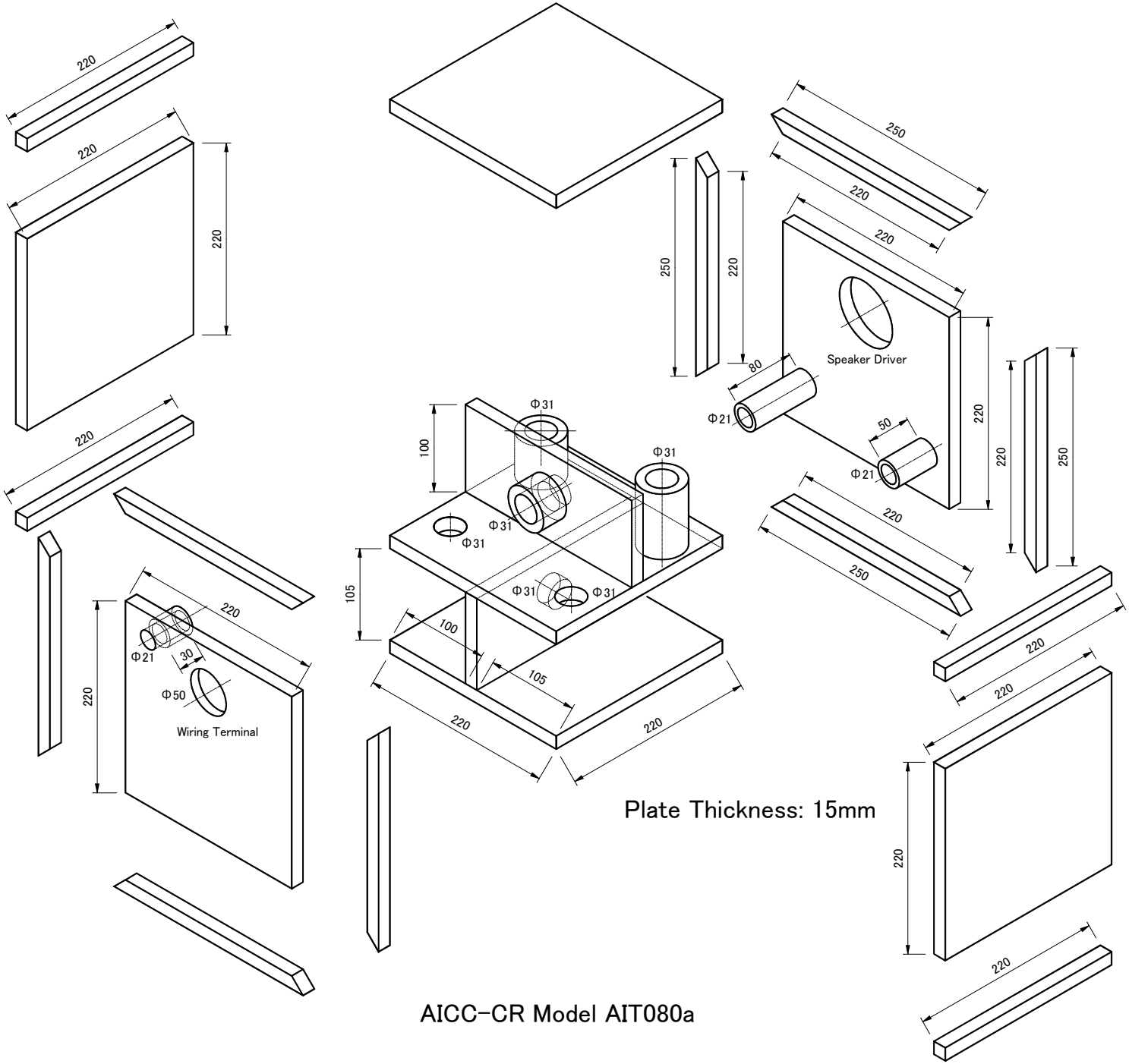

AICC-CR Model AIT080a